5–5 (4, 5, 7)

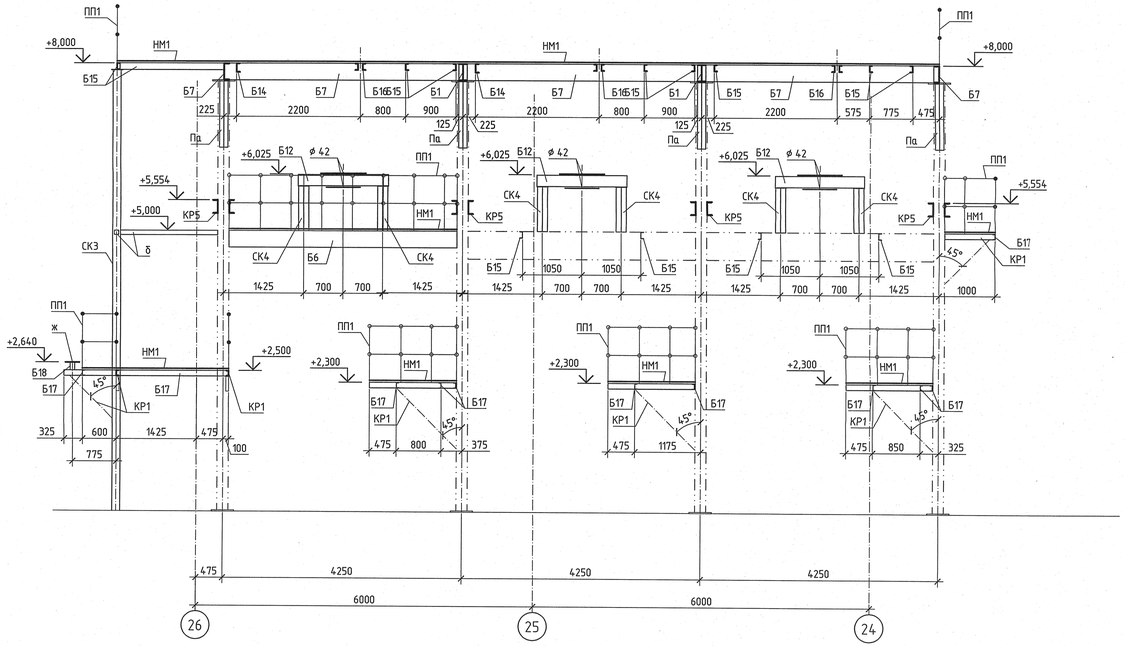

6–6 (5, 6, 7)

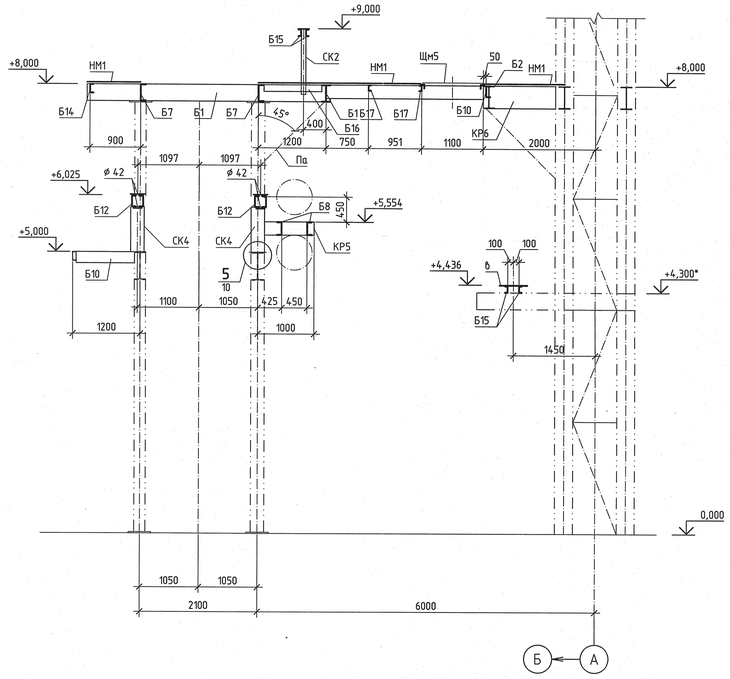

1 Ведомость элементов см. лист 3.

А – А (5, 7)

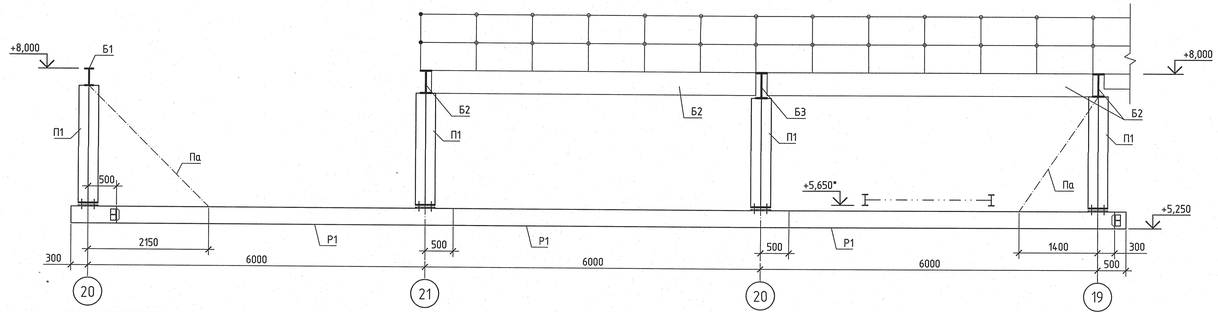

						1350.12.38А – 30UNB – 1772 – SC	
						Объекты III очереди строительства ЗАО СГК (ТЭЦ)	
Изм.	Кол. уч.	Лист	№ док.	Подпись	Дата	Сетевая установка основных и пиковых подогревателей турбоагрегатов ст. №8,9 II система теплоснабжения. Конструкции металлические	Стадия: Р; Лист: 9; Листов:
Н. контр.		Михеев					
Нач. отд.		Долидзе				Разрезы 5 – 5, 6 – 6	ОТКРЫТОЕ АКЦИОНЕРНОЕ ОБЩЕСТВО ИНСТИТУТ ТЕПЛОЭЛЕКТРОПРОЕКТ НИЖНИЙ НОВГОРОД
Гл. спец.		Трушков					
Проверил		Сорокина					
Разработал		Антонова					

11.02.2014

Инв. № подл. 83685 | Подпись и дата | Взам. инв. №

Формат А3х3